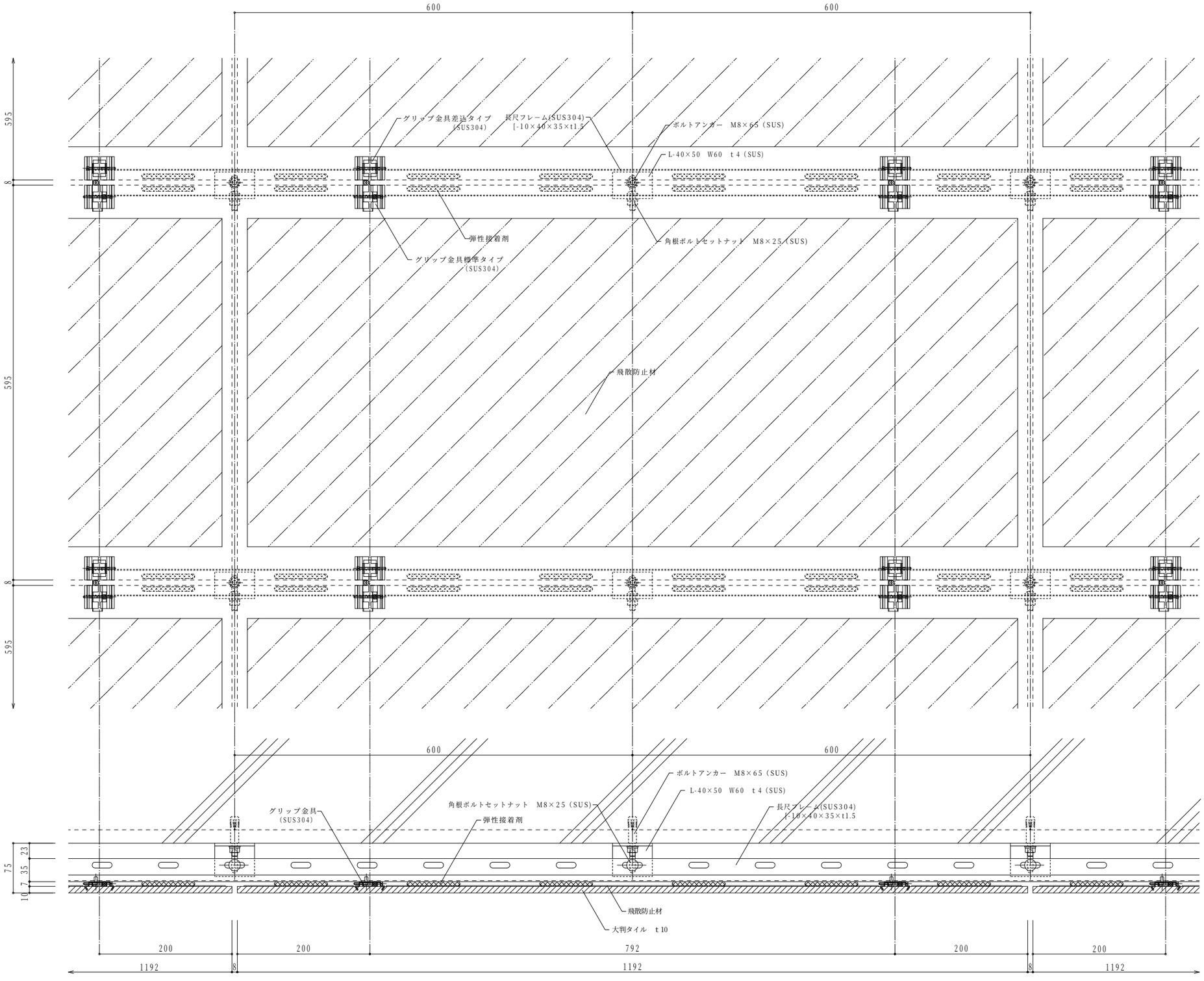


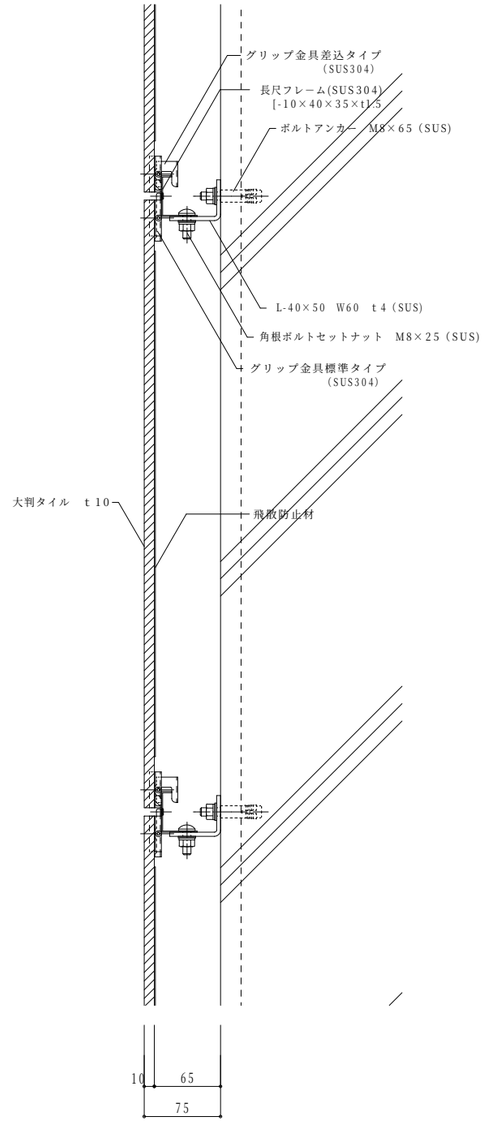


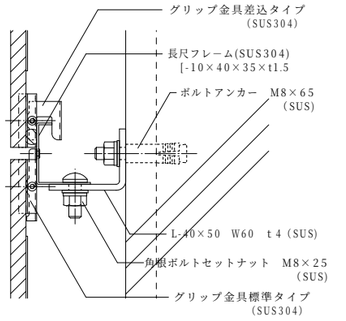


※外装　H=31m以下に限る。

| 訂正 | | 備　考 | 株式会社　アクト | 設　計 ・ 殿 | 御承諾 | 現　場　名 ・ | 図面番号 ※ |
|---|---|---|---|---|---|---|---|
| | | | 営業 原 / 営業 / 検図 / 設計 原 / 作成 年月日 2018.03.25 / 発行 年月日 2018.03.25 | 施　工 ・ 殿 | 御承諾 | 図　面　名　大判タイル　RC下地　グリップ工法　基本取付詳細図 (600×1200×t 10) / 縮尺 A1 1/3 A3 1/6 | FILE . NO LT-RC-G-02 |